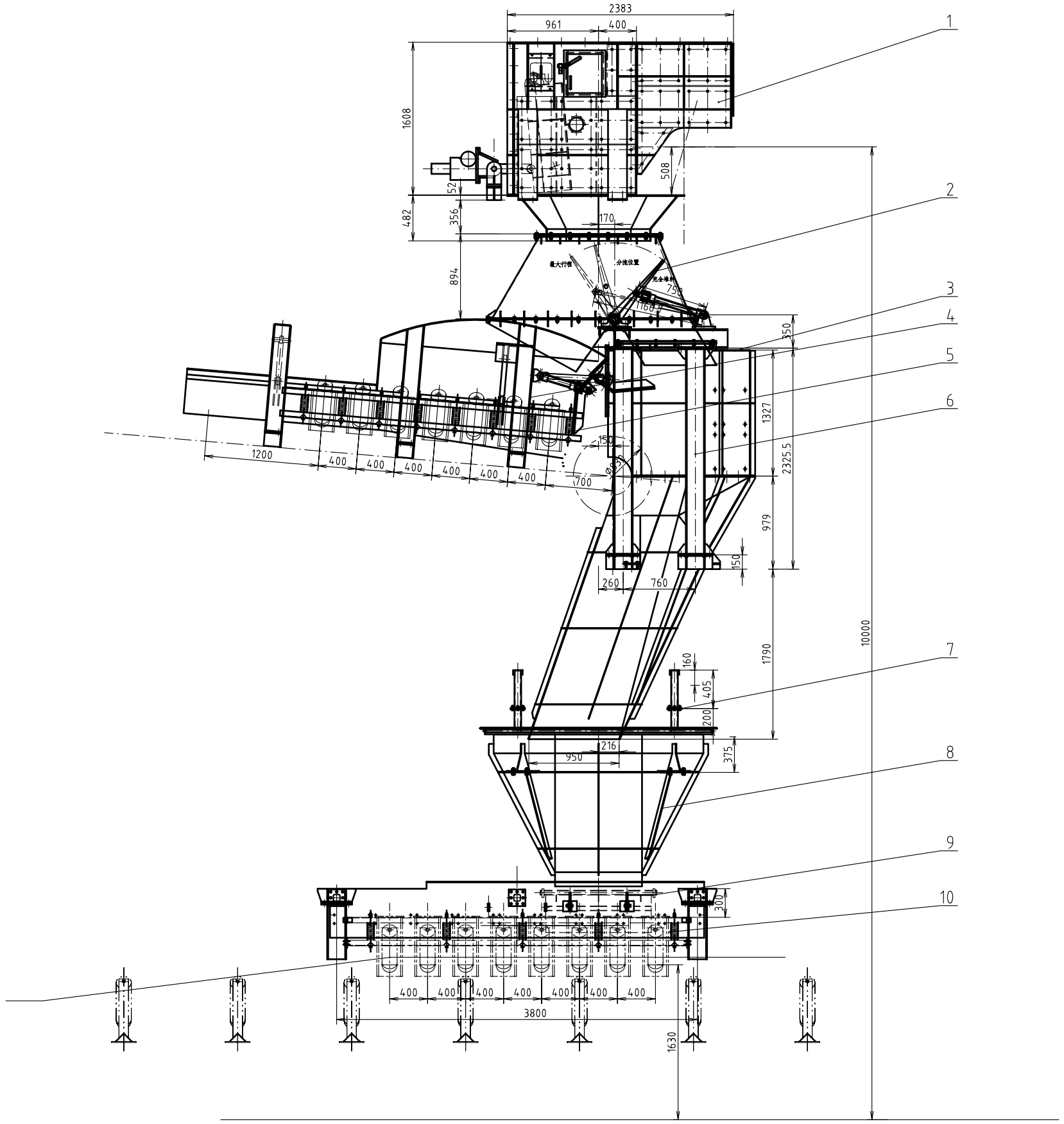

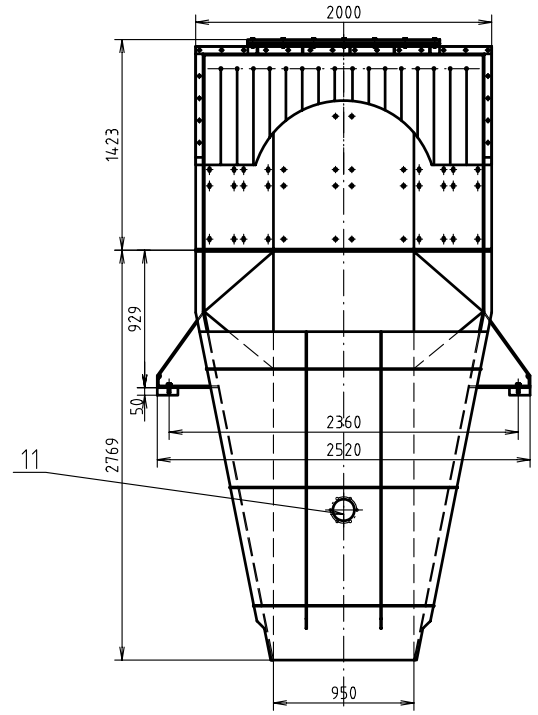

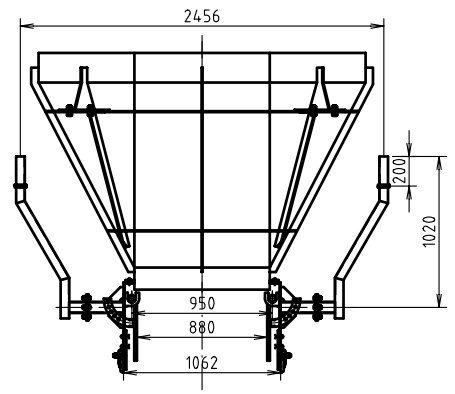

标记	处数	分区	文件号	签字	日期
ⓒ					
ⓑ					
ⓐ					

物料转载系统				B1260200900006			△A
设计	刘金	工艺审查	鞠涛	审核	韩进城	部件	
主任设计	冯滨	标准化审查	孙永志	会签			
审查	王宗得	批准		幅面	A1	阶段标记	质量 kg 16812
大连重工·起重集团有限公司 DHI·DCW GROUP CO.,LTD.						比例	1:25
						日期	2006.07.10
						共 1 页	第 1 页

底图总号

签字

日期